ՓԱՅՏԵ ՆՍՏԱՐԱՆԻ ՆՅՈՒԹԵՐԻ ՄԱՍՆԱԳԻՐ

Հ /Հ	ԱՆՎԱՆՈՒՄԸ	ՄԵԿ ԷԼ-ՏԻ ԵՐԿԱՐՈՒԹ-ՅՈՒՆԸ /մ/	ՔԱՆԱԿԸ /հատ/	ԸՆԴՀԱՆՈՒՐ ԵՐԿԱՐՈՒԹ-ՅՈՒՆԸ /մ/	ԸՆԴՀԱՆՈՒՐ ՔԱՇԸ /կգ/	ՇԱՆՈԹՈՒԹՅՈՒՆ /ԸՆԴՀ. ՔԱՇԸ /ԿԳ// /6 հատի համար/
1.	ՊՈՂՊԱՏԵ ՁՈՂ Φ10 մմ	0.15	6	0.9	0.56	3.4
2.	ՊՈՂՊԱՏԵ ԱՆԿՅՈՒՆԱԿ L 50 x 5 մմ	0.9	3	2.7	10.2	61.2
3.	ՓԱՅՏԵ ՉՈՐՍՈՒ 50x50 մմ, L=2500 մմ - 30 հատ/ 0.19 մ³					
4.	ՓԱՅՏԵ ԷԼԵՄԵՆՏՆԵՐԻ ՅՈՒՂԱՆԵՐԿՈՒՄ - 16.0 մ²					
5.	ՄԵՏԱՂԱԿԱՆ ԷԼԵՄԵՆՏՆԵՐԻ ՅՈՒՂԱՆԵՐԿՈՒՄ - 4.0 մ²					
6.	ՀԻՄՔԵՐԻ ՓՈՐՈՒՄ III ԿԱՐԳԻ ԳՐՈՒՆՏՆԵՐՈՒՄ - 0.22 մ³					
7.	ՀԻՄՔԵՐԻ ԲԵՏՈՆԱՑՈՒՄ B-7.5 - 0.22 մ³					
8.	ԱՎԵԼՈՐԴ ԲՆԱՀՈՂԻ ՓՈՌՈՒՄ ՏԵՂՈՒՄ - 0.22 մ³					

ՓԱՅՏԵ ՆՍՏԱՐԱՆԻ ՃԱԿԱՏ

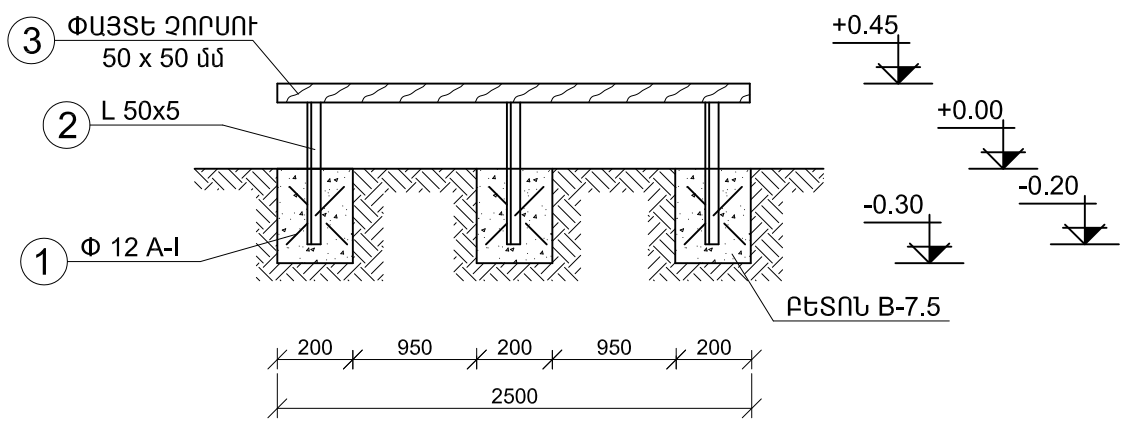

ՓԱՅՏԵ ՆՍՏԱՐԱՆԻ ՀԱՏԱԿԱԳԻԾ

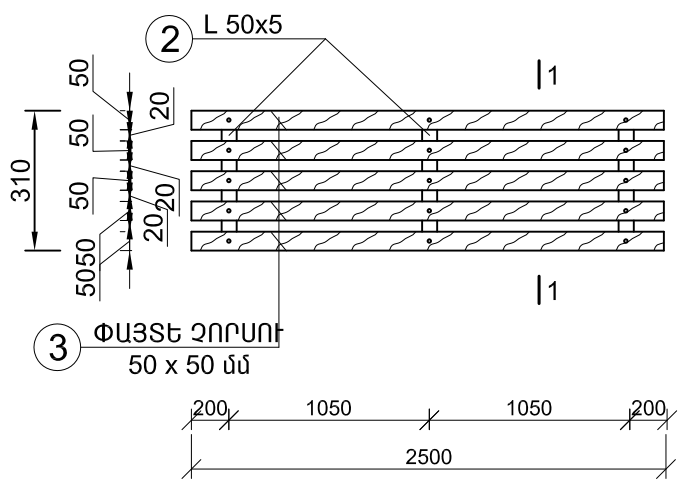

ԿՏՐՎԱԾՔ 1 - 1

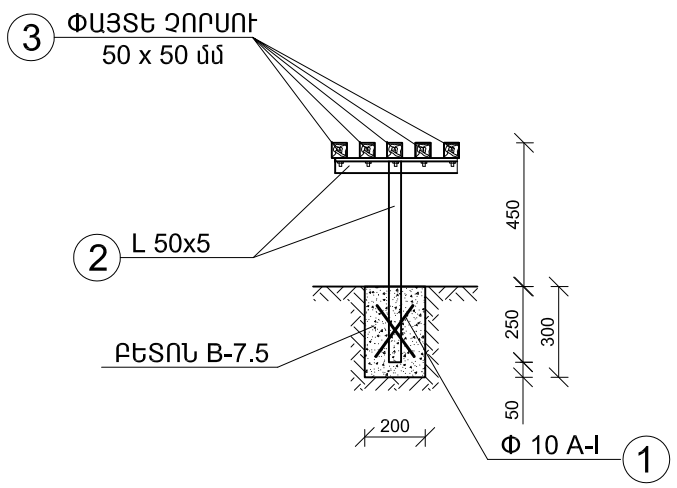

ՇԱՆՈԹՈՒԹՅՈՒՆ

1. ՍՈՒՅՆ ԹԵՐԹԸ ՆԱՅԵԼ ՃՇ- ԹԵՐԹԻ ՀԵՏ ՀԱՄԱՏԵՂ
2. ԲՈԼՈՐ ՄԵՏԱՂԱԿԱՆ ԷԼԵՄԵՆՏՆԵՐԸ ՅՈՒՂԱՆԵՐԿԵԼ ԵՐԿՈՒ ԱՆԳԱՄ
3. ՄԵՏԱՂԱԿԱՆ ԷԼԵՄԵՆՏՆԵՐԻ ԵՌԿՑՈՒՄՆ ԻՐԱԿԱՆԱՑՆԵԼ Э-42 ՏԻՊԻ ԷԼԵԿՏՐՈԴՈՎ ԳՈՍՏ 14098-85

Տնօրեն	Ռ. Քոչարյան		ԼՈՌՈՒ ՄԱՐԶԻ ԱԼԱՎԵՐԴԻ ՀԱՄԱՅՆՔԻ ՍԱՆԱՀԻՆ ԿԱՅԱՐԱՆԻ ԹԱՂԱՄԱՍՈՒՄ ԱՐՀԵՍՏԱԿԱՆ ԽՈՏԱՇԱՇԿՈՒՅԹՈՎ ԽԱՂԱՀՐԱՊԱՐԱԿԻ ԿԱՌՈՒՑՈՒՄ			
Ն Գ Ճ	Գ. Գուլանյան					
Կատարեց	Վ. Դանիելյան			ՓՈՒԼ	ԹԵՐԹ	ԹԵՐԹԵՐ
				Ա Ն	ԳՀ-7	
			ՓԱՅՏԵ ՆՍՏԱՐԱՆԻ ՏԵՍՔԵՐ, ՀԱՏԱԿԱԳԻԾ: ՆՅՈՒԹԵՐԻ ՄԱՍՆԱԳԻՐ:	"Ռոսա Քոնսալթինգ" ՍՊԸ		